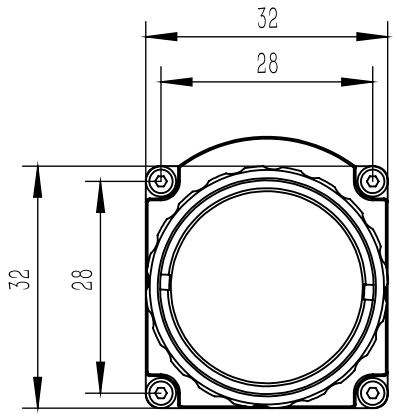

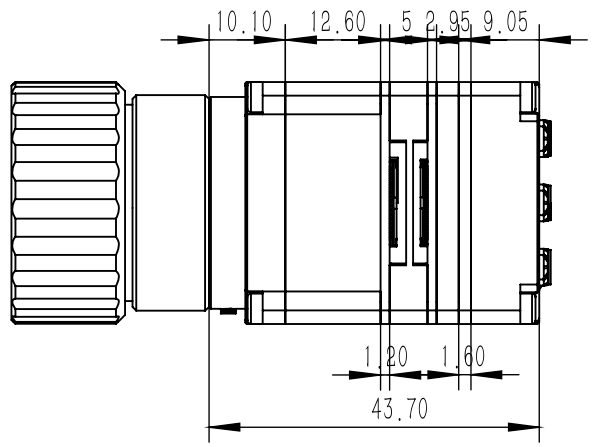

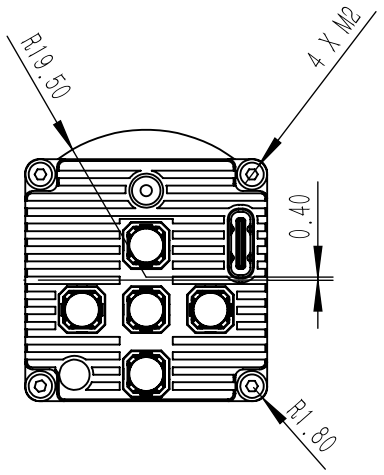

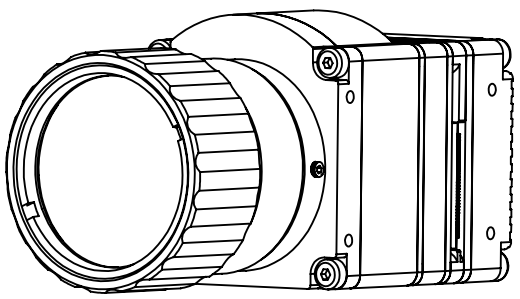

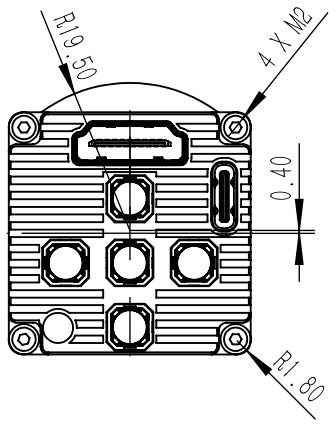

零件代号
借(通)用件登记
旧底图总号
底 图 总 号
签 字
日 期

"图样代号"